BALKON & TERRASSE

STABILE GELENKARMMARKISE MIT 4-KANT-TRAGROHR

www.stobag.com

AZUR SG2400

Wandmontage mit Schutzdach

Dachsparrenmontage

- Stabile und preiswerte 4-kant-Tragrohr-Markise
- Markisenneigung von 1° bis 60° einstellbar
- Verschiedene Montagemöglichkeiten an die Wand, unter die Decke oder an den Sparren
- Variable Konsolenposition
- Auswahl verschiedener Konsolentypen
- Optionales Schutzdach erhältlich
- Optionales Volant sorgt für zusätzlichen Schatten und ist ein optischer Schutz für die Markisenarme
- Elegantes und zeitloses Design

min. 180 cm
max. 700 cm

min. 150 cm
max. 300 cm

CLASS 3 BEAUFORT 6 max. 50 km/h

CLASS 2 BEAUFORT 5 max. 39 km/h
bei 300 cm Ausladung

Technische Massangaben in Millimeter

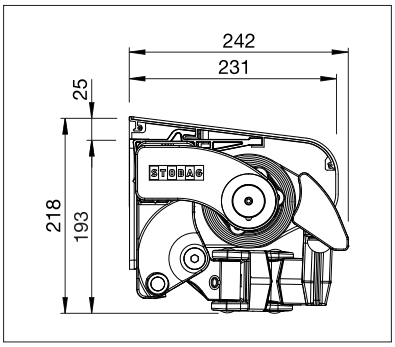

Wandmontage mit Schutzdach

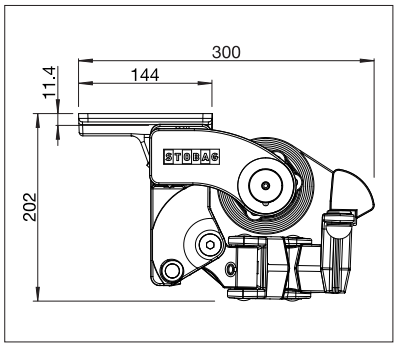

Deckenmontage

EN 13561

REGISTRIERUNG ERFORDERLICH

COLOURS
Entdecken Sie die vielfältigen Möglichkeiten bei der Auswahl der Gestellfarben.

FABRICS
Wählen Sie aus einem reichhaltigen Angebot von Stoffen und Farben.

ELECTRICS
Mehr Komfort durch die Automatisierung, Steuerungs- und Beleuchtungssysteme.

Mehr Informationen auf www.stobag.com

Art.# 257670 – 2016-11 – © STOBAG – Änderungen vorbehalten. Je nach Land oder Region können technische Daten, Lieferumfang, Garantiebedingungen, Design und Verfügbarkeit von den Angaben in diesem Dokument abweichen.